Tous nos produits sont en conformité avec le standard européen :
EN 175 et marquage CE

MASQUES

Choix d'un masque de protection

Les **masques à cristaux liquides** permettent au soudeur d'être protégé immédiatement et automatiquement quand l'opération de soudage démarre.

Le résultat est plus efficace et le confort optimal.

Les masques électroniques sont à teinte variable ce qui permet de protéger le soudeur en toute situation.

Le choix d'un masque de protection dépendra du procédé de soudage utilisé ainsi que des travaux à réaliser *(intensité, usage en intérieur/extérieur ...)* .

Les masques passifs devront être choisis pour une utilisation ponctuelle.
Pour une utilisation régulière, **un masque électronique** est nécessaire.

Le choix d'un masque de protection dépend également du type de travaux à réaliser :

- **Travaux légers**, il est préférable de choisir des masques en thermoplastique *(léger, prix attractif, flexible)*.
- **Travaux lourds**, il est préférable de choisir des masques en polyester + fibre de verre *(haute résistance à la température, aux projections)*.

Masque
CE EN 175
Cellule
CE EN 379

MASQUES ÉLECTRONIQUES

CHAMELEON

Tout le confort et la sécurité de la technologie cristaux liquides dans une cagoule de soudage alliant confort et protection.

- Forme enveloppante pour une protection optimale de la tête.
- Serre-tête à crémaillère réglable sur 4 plans, avec coussin de confort. *(CHAMELEON 4V+).*
- Auto-start : le masque démarre automatiquement.
- Reset : 2 pressions sur ce bouton pour réinitialiser vos paramètres.
- Témoin d'indication de batterie faible.
- Bouton extérieur qui permet de bloquer la teinte en mode meulage *(CHAMELEON 4V+).*

CHAMELEON 3 V0

Masques livrés avec :
2 écrans de protection extérieurs, 1 écran intérieur, 1 bandeau anti-transpiration

GARANTIE **1** AN

2007-909

2010-403

CHAMELEON 4 V+ Réglages digitaux

Masques livrés avec :
5 écrans de protection extérieurs, 2 écrans intérieurs, 1 bandeau anti-transpiration et 1 coussin de confort sur serre-tête

2011-489

2011-518

GARANTIE **2** ANS

Mode meulage avec bouton externe

	CHAMELEON 3 V0	CHAMELEON 4 V+
Applications	Tous procédés de soudage Recommandé pour l'électrode et le MIG/MAG	Tous procédés Recommandé pour le TIG
Classe optique	1 / 1 / 1 / 2	1 / 1 / 1 / 2
Type de teinte	Variable	
Dimensions	110 x 90 mm	120 x 113 mm
Poids	445 g	510 g
Champ de vision	95 x 40 mm	97 x 47,5 mm
Teinte claire	DIN 4	DIN 3
Teinte sombre	Variable de 9 à 13	
Temps de réaction clair - sombre	0,06 ms	0,05 ms
Réglage de la sensibilité	Oui	
Retour à l'état clair	Réglable de 0,1 à 1 sec	
Capteurs	2 optiques indépendants	3 optiques indépendants haute sensibilité
Alimentation	Cellules solaires + 2 PILES alcaline	Cellules solaires + 2 PILES Lithium
Filtration	Permanente UV et IR	

Pour commander		
Masque CHAMELEON	W000276910	W000372475
Cellule LCD	W000377928	W000372461

Pièces détachées : voir page 10

Masque
CE EN 175
Cellule
CE EN 379

MASQUES ÉLECTRONIQUES

CITOLUXE et EUROLUX Advance

2012-237

2012-234

Masques de soudage électroniques auto-obscurcissants

- Cellule LCD auto-obscurcissante 4 capteurs.
  Un champ de vision extra-large : 5 820 mm².

Les avantages des masques CITOLUXE et EUROLUX Advance

Design exclusif :

- Cellule LCD extractible d'un geste par une simple pression simultanée sur les boutons poussoirs.
- Serre-tête ultra robuste réglable sur 4 plans.

Confort et protection :

- Forme enveloppante pour une protection optimale de la tête.
- Optimisation des volumes pour un meilleur confort respiratoire.
- Réalisé en matériau composite haute résistance *(200 °C) (Nylon 66)*.
- Matière alliant légèreté et une excellente tenue à la température.
- Témoin d'indication de batterie faible.
- Bouton extérieur qui permet de bloquer la teinte en mode meulage.

Masques livrés avec :
5 écrans de protection extérieurs, 2 écrans intérieurs, 1 bandeau anti-transpiration et 1 coussin de confort sur serre-tête

Mode meulage avec bouton externe

	CITOLUXE Advance 4500	EUROLUX Advance 4500
Optique	1 / 1 / 1 / 2	
Temps de commutation clair/sombre	0,05 ms	
Temps de commutation sombre/clair	10 positions de 0,1 à 1 seconde	
Réglage de la sensibilité	Réglage par touches digitales *(10 positions)*	
Modes Soudage Meulage Coupage X mode Système Infotrack**	Oui, teinte 9 à 13 par réglage digital Oui, teinte 4 par bouton externe Oui, teinte 5 à 9 par réglage digital Oui Oui	
Capteurs	4 capteurs optiques indépendants devenant magnétiques en mode "X"	
Teinte claire	DIN 3	
Teinte sombre	Variable de 5 à 13	
Zone de vision	97 x 60 mm	
Protection permanente UV / IR	Oui	
Type de batterie	2 piles lithium CR2450 3 Volts	
Alimentation mixte : solaire/piles	Oui	
Plage de temperature Utilisation Entreposage	-5 °C à +55 °C -30 °C à +70 °C	
Poids	510 g *(masque + cellule)*	
Norme Cellule LCD Masque	CE EN 379 CE EN 175	

Pour commander		
Masque	W000372474	W000372465
Cellule LCD	W000372462	

** X-mode : permet de souder en extérieur avec un arc très faible (la cellule réagit lorsqu'elle détecte une activité de soudure).*
*** Système Infotrack : fournit des informations utiles (heure - temps de soudage total - alarme -température).*

Pièces détachées : voir page 10

Filtre Advance 4500 - Infotrack - teinte 4/9-13

La solution haut-de-gamme pour toutes vos applications :

4 modes de réglage à partir d'un écran LCD et de touches digitales :

- Soudage : teinte variable 4/9-13, 4 capteurs optiques, réglage de la sensibilité, du retour à l'état clair.
- Meulage : bridage du filtre en teinte claire de niveau 4.
- Coupage, soudage faible intensité : teinte variable 5 à 9 pour procédés TIG faible intensité, microplasma, soudage oxyacétylénique...
- "X mode" : teinte variable 4/9-13 avec capteurs magnétiques pour soudage en extérieur, en arc caché...

"Système Infotrack" : fournit des informations très utiles *(heure, temps de soudage, alarme, température)*.

- Auto-start : il n'est plus nécessaire d'appuyer sur le bouton "on" avant de souder. Le masque démarre automatiquement.
- Reset : deux pressions sur le bouton "reset" réinitialise les paramètres initiaux.
- Meulage : cette position bloque le masque sur la teinte 4, destinée aux utilisateurs ayant à meuler.

2011-487

Masque
CE EN 175
Cellule
CE EN 379

MASQUES ÉLECTRONIQUES

GOLDENARK

Voyez plus grand.

- **Champ de vision extra large :**
  112 x 78 mm
- **Toutes applications :**
  4 modes de réglage : soudage, coupage, meulage et X-mode.
- **Menu d'aide multi-langues**
  Disponible en anglais, français et espagnol avec système InfoTrack.
- Témoin d'indication de batterie faible.

2010-009

Voir la vidéo

Filtre I50iw - InfoTrack

teinte 4/9-13

** 30% plus large que les produits conventionnels.*

Bouton de meulage externe

4 capteurs optiques

Une fonction d'affichage de contrôle de temps d'arc
La fonction «time arc» enregistre le temps d'arc allumé. Le temps d'arc est cumulé et affiché au soudeur *(Max. 99 heures et 59 minutes)*

Une fonction d'affichage de l'heure
Vous pouvez le paramétrer pour définir une heure locale.

Fonction TIMER
Une fonction de gestion du temps avec des alarmes.

Menu d'aide multi langues
Le menu d'aide *(6 langues possibles)* permet de vous simplifier la première utilisation en expliquant les différentes fonctions et réglages possibles.

Fonction Alarme
La fonction alarme activée, permet de définir un temps pour avoir une alerte.

Menu aide
Le menu d'aide affiche des instructions abrégées, des modes, et des notes sur l'utilisation appropriée.

Cellule LCD dernière génération

Pour diminuer la fatigue oculaire due aux rayons nocifs tels que les rayons ultraviolets et les rayons infrarouges pendant le soudage, Goldenark est équipé d'une cellule optique à vision naturelle *(jaune)*. En plus du confort apporté cette cellule extrêmement différenciante des cellules traditionnelles *(verte)* apporte un contraste et une vue plus lumineuse. La vision du bain de fusion est plus réaliste.

Avant

Après

MASQUES ÉLECTRONIQUES

Nouveau Serre tête confortable

Serre-tête Flextech

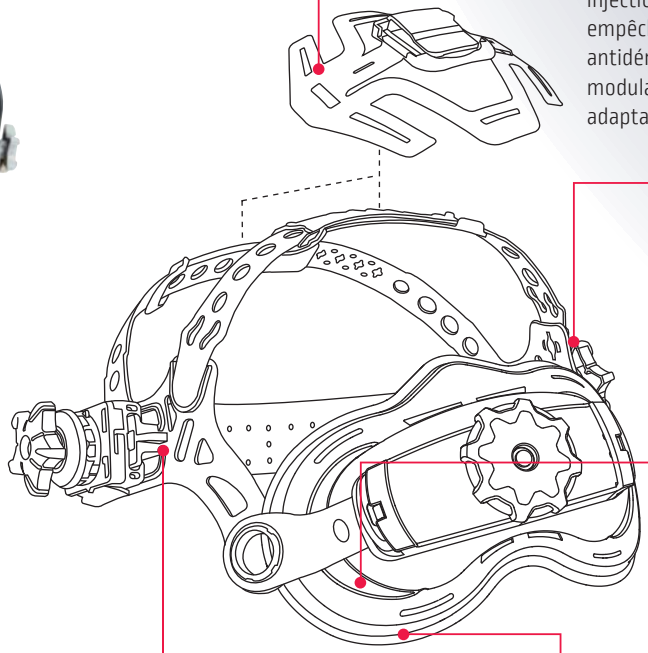

Flextech PAD : Coussin de suspension de la coiffe

Cet élément novateur répartit le poids du casque uniformément. Conçu en double injection uréthane à haute élasticité, il empêche le glissement en agissant comme un antidérapant. Son positionnnement facile et modulable permet un ajustement confortable et adaptable sur toutes les formes de tête.

Bandeau supérieur ergonomique

Spécialement dessiné en deux parties, il fournit une grande adaptabilité et une modularité sans fin. Il est conçu sur rotule, ce qui augmente la zone de contact sur la tête pour une meilleure répartition du poids et un confort sans précédent.

Coussin Flextech : ce coussin surdimensionné fournit confort et stabilité inégalés

En augmentant la zone de contact, il joue un rôle de décharge des pressions du poids. Idéal pour être porté durant de longues heures sans fatigue cervicale, peu importe votre morphologie.

Fonction d'ajustement sur rail

Ajustement de la distance entre les yeux et la cellule grâce à six niveaux de réglage du rail. Réglage simple par pression sur un bouton unique.

Le coussin de confort est fabriqué en double injection uréthane à haute élasticité. Il réduit le phénomème de glissement lorsque l'on porte un masque traditionnel. Outre l'adhérence élevée, sa texture permet un ajustement facile et s'adapte sur diverses formes de tête. De conception décentralisée, il transfère le centre de gravité vers l'arrière de la tête, de sorte à fournir un équilibre, un ajustement stable et un usage agréable.

	GOLDENARK
Classe optique	1/1/1/2
Champ de vision	112 x 78 mm
Temps de commutation clair/sombre	0,05 ms
Temps de commutation sombre/clair	de 0,1 à 1 seconde
Teinte claire	DIN 3
Teintes disponibles Protection permanente UV / IR	- Soudage : DIN 9-13 réglage digital - Coupage : DIN 5-9 réglage digital - Meulage : DIN 4 par bouton externe - X mode : DIN 9-13 réglage digital
Couleur de la cellule	Jaune pour une meilleure clarté
Type de batterie	2 piles lithium CR2450 3 Volts
Capteurs	4 capteurs optiques indépendants
Plage de température utilisation	De -10 °C à +55°C
Plage de température stockage	De -20 °C à +70°C
Poids *(masque + cellule)*	650 g

Pour commander	
Masque GOLDENARK	**W000386519**

Pièces détachées : voir page 10

MASQUES ÉLECTRONIQUES

Pièces détachées pour **CHAMELEON**

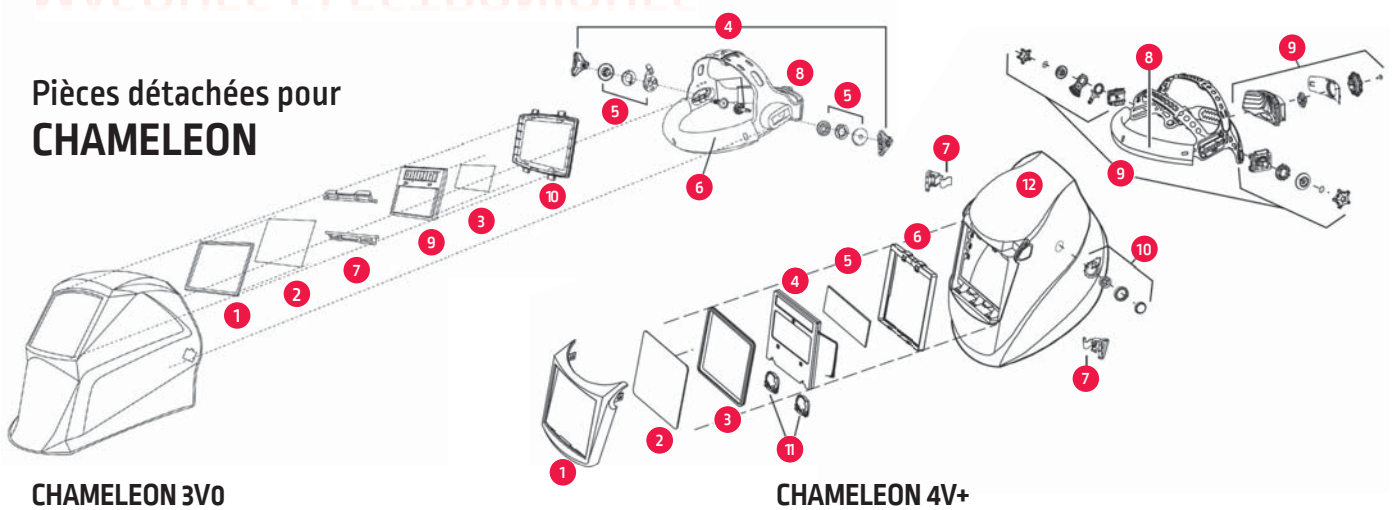

CHAMELEON 3V0

Pour commander	
1 - Joint étancheïté	W000261985
2 - Ecran de protection extérieur	W000261983
3 - Ecran de protection intérieur	W000335163
4 - Serre-tête	W000261986
5 - Kit de réglage du serre-tête	W000261987
6 - Bandeau anti transpiration	W000261999
7 - Crochet porte cellule LCD	W000261990
8 - Coussin de confort	W000261991
9 - Cellule LCD 3V0	W000377928
10 - Support de l'écran intérieur	W000261989

CHAMELEON 4V+

Pour commander	
1 - Support écran de protection extérieur	W000373136
2 - Ecran de protection extérieur	W000261993
3 - Joint étancheïté	W000261992
4 - Cellule LCD 4V+	W000372461
5 - Ecran de protection intérieur	W000261984
6 - Support de l'écran intérieur	W000380495
7 - Boutons de support *(droite et gauche)*	W000276258
8 - Bandeau anti transpiration	W000261999
9 - Serre-tête	W000373091
10 - Kit bouton meulage extérieur	W000378989
11 - Pile de rechange	W000260920
12 - Masque nu	Sur demande

Pièces détachées pour **EUROLUX / CITOLUXE**

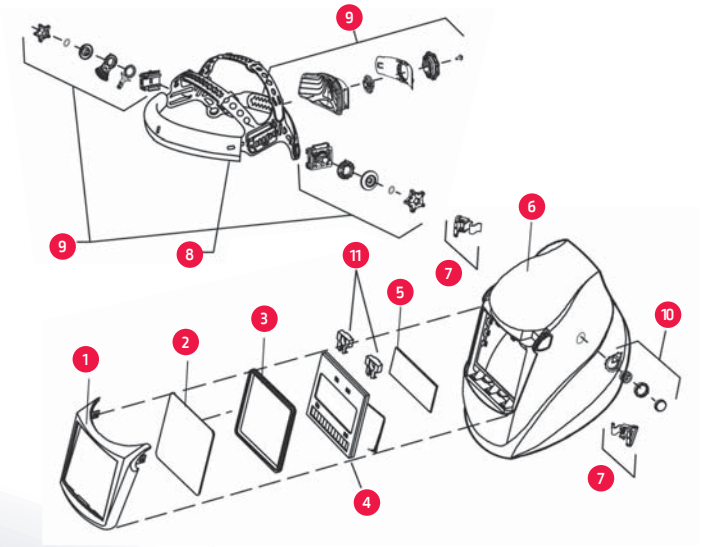

EUROLUX 4500 / CITOLUXE 4500

Pour commander	
1 - Support écran de protection extérieur *(CITOLUXE)*	W000272829
1 - Support écran de protection extérieur *(EUROLUX)*	W000261995
2 - Ecran de protection extérieur	W000261993
3 - Joint étancheïté	W000261992
4 - Cellule LCD Advance 4500	W000372462
5 - Ecran de protection intérieur	W000261994
6 - Masque nu	Sur demande
7 - Boutons de support *(droite et gauche)*	W000261996
8 - Bandeau anti transpiration	W000261999
9 - Serre-tête	W000373091
10 - Bouton de meulage externe	W000378989
11 - Pile de rechange	W000260920

Pièces détachées pour **GOLDENARK**

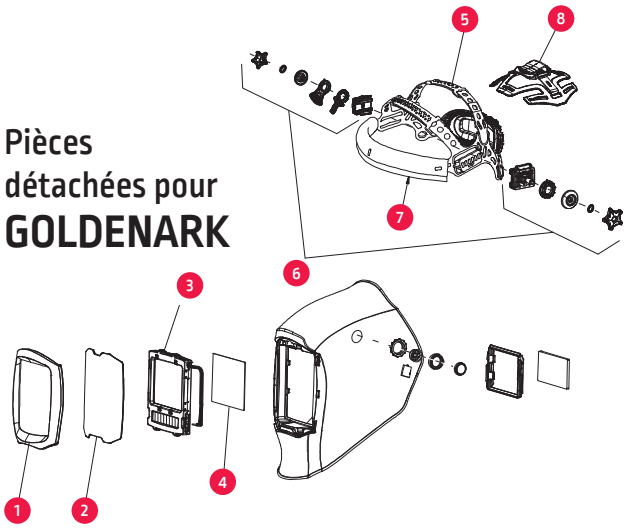

GOLDENARK

Pour commander	
1 - Support écran de protection extérieur	W000386520
2 - Ecran de protection extérieur	W000386521
3 - Cellule LCD Goldenark	W000386522
4 - Ecran de protection intérieur	W000386528
5 - Serre-tête	W000386523
6 - Kit de réglage serre-tête	W000386524
7 - Bandeau anti-transpiration	W000386525
8 - Coussin de suspension pour serre-tête	W000386526

MASQUES ÉLECTRONIQUES

WELDCAP

GARANTIE 2 ANS

ULTRA LÉGER

Souder n'a jamais été aussi confortable.

- **Exceptionnel confort d'utilisation**
  Le masque WELDCAP® est un masque de soudage auto-obscurcissant, qui associe le confort d'une casquette aux avantages d'un masque de soudage intégral. De plus, son poids ultra léger *(seulement 400 grammes)* et la conception du masque permettent d'éliminer les points de pression et de réduire les contraintes sur la nuque du soudeur.

- **Facilité de mise en oeuvre**
  Le masque WELDCAP® est rapide à mettre en place. Grâce à sa forme spéciale, son installation et son retrait sont aussi faciles que mettre une casquette. Lorsqu'il n'est pas utilisé, il peut être rangé à la ceinture à l'aide du crochet. Ainsi, la productivité du soudeur est également accrue.

- **Performance et sécurité du soudeur renforcées**
  Le masque WELDCAP® est doté d'un champ de vision extra large et son optique présente une découpe ergonomique pour le nez. Le dispositif visuel se trouve ainsi au plus près des yeux, ce qui permet d'agrandir la ligne de visée du soudeur. Les champs de vision latéraux et horizontaux sont accrus et la performance et la sécurité du soudeur renforcées.

2015-654

- **Protection absolue et utilisation polyvalente**
  Le textile du masque est robuste, se détache facilement et est en tissu ignifugé lavable. Le masque WELDCAP® est conforme aux exigences des normes EN 379 et EN 175F. Les teintes d'obscurcissement DIN 9 à 12 couvrent la quasi-majorité des applications de soudure et en mode repos, la teinte claire étant DIN 3, il permet au soudeur de jouir d'une vision nette et lumineuse de son poste de travail. Cette caractéristique permet également d'utiliser le masque WELDCAP® pour les activités de meulage.

- **Protection accrue**
  La version WELDCAP® BUMP avec coque de protection ergonomique intégrée offre un maximum de confort et procure un ajustement parfait pour tous les tours de tête *(56-64cm)*.

Coque de protection WELDCAP BUMP

	WELDCAP
Type de travaux	Tous procédés de soudage et de coupage thermique, meulage
Classe Optique	1/1/2/2
Filtration Permanente	UV et IR
Teinte à l'état clair	DIN 3
Teintes à l'état sombre	Réglable de DIN 9 à DIN 12
Temps de commutation - Clair à sombre	- 0,16 ms à température ambiante - 0,11 ms à 55 °C
Temps de commutation - Sombre à clair	0,3 s
Poids	400 g
Alimentation	2 piles lithium 3V *(CR2032)*

Pour commander	
Masque WELDCAP®	W000385154
Masque WELDCAP® BUMP	W000385155
Coussin de confort nasal *(2 pièces)*	W000385404
Cache piles *(2 pièces)*	W000385405
Ecran de protection extérieur *(5 pièces)*	W000385406
Ecran de protection intérieur *(5 pièces)*	W000385407
Support ceinture	W000385408
Kit de remplacement textile + face thermoplastique	W000385409
Kit de remplacement textile + face thermoplastique *(version BUMP)*	W000385410

2015-505

Masque
CE EN 175
Cellule
CE EN 379

MASQUES ÉLECTRONIQUES

ZEPHYR / FLIP'AIR

La protection optimale du soudeur.

Découvrez une solution conçue pour protéger efficacement et confortablement les soudeurs.

Vous trouverez dans un sac de voyage :

- le masque ventilé ZEPHYR ou FLIP'AIR,
- le système de ventilation assistée avec ceinture, harnais et bretelles prêt à l'emploi,
- le flexible d'air protégé par une housse assurant la connexion,
- un chargeur de batterie,
- un indicateur de débit d'air,
- un filtre à particules P3 supplémentaire.

2012-034

Package complet

Version relevable pour meulage

2011-521

Bouton de meulage extérieur *(Zephyr)*

Cellule 4 capteurs LCD Advance : 4500 / 4500 i

La solution haut de gamme pour toutes vos applications :

4 modes de réglage à partir d'un écran LCD et de touches digitales :

- Soudage : teinte variable 4/9-13, réglage de la sensibilité et du retour à l'état clair.
- Meulage : bridage du filtre en teinte claire de niveau 4 *(excepté FLIP'AIR qui a la version relevable pour meuler).*
- Coupage, soudage faible intensité : teinte variable 5 à 9 pour procédés TIG faible intensité, microplasma, soudage oxyacétylénique...
- "X mode" : teinte variable 4/9-13 avec capteurs magnétiques pour soudage en extérieur, en arc caché...

"Système Infotrack" : fournit des informations très utiles *(heure, temps de soudage, alarme, température).*

GARANTIE **2** ANS

2011-487

MASQUES ÉLECTRONIQUES

	ZEPHYR Advance 4500	FLIP'AIR 4500 i
Classe Optique	1/1/1/2	
Temps de commutation clair/sombre	0,05 ms	
Temps de commutation sombre/clair	10 positions de 0,1 à 1 seconde ajustable par touches digitales	
Réglage de la sensibilité	10 positions par touches digitales	
Mode Soudage	Oui, teinte 9 à 13 par réglage digital	
Meulage	Oui, teinte 4 par bouton externe / FLIP'AIR version relevable pour meuler	
Coupage	Oui, teinte 5 à 9 par réglage digital	
X mode*	Oui	
Système Infotrack**	Oui	
Capteurs	4 capteurs optiques indépendants devenant magnétiques en mode "X"	
Zone de vision	97 x 60 mm	
Protection permanente UV / IR	Oui	
Type de batterie	2 piles lithium CR2450 3 Volts	
Alimentation mixte solaire/piles	Oui	
Plage de température	Utilisation : -5 °C à +55 °C - Entreposage : –30 °C à +70 °C	
Poids	510 g *(masque + cellule)*	
Norme	Cellule LCD : CE EN 379 - Masque : CE EN 175	

** Mode X : permet de souder en extérieur avec un arc très faible (la cellule réagit lorsqu'elle détecte une activité de soudure).*
*** Système Infotrack : fournit des informations utiles (heure - temps de soudage total - alarme - température).*

Pour commander		
Masque ZEPHYR / FLIP'AIR ventilé complet avec filtre Advance	W000372468	W000372470
Filtre Advance	W000372462	W000372469

Pièces détachées : voir page 14

Système de ventilation assistée sur batterie pour ZEPHYR / FLIP'AIR

- **2 niveaux de débit d'air :** 160 l/min et 200 l/min.
- Cet équipement vous donne une **indication du débit d'air choisi**, une indication de la **charge de batterie** et **deux alarmes** en cas d'insuffisance du débit d'air : une **alarme sonore et une vibration**.
  C'est important pour le soudeur qui est souvent dans un environnement bruyant. Un système spécifique **envoie l'alarme sonore à travers le tuyau** afin que le soudeur l'entende.
- La ceinture et les bretelles sont **ignifugées**.
- La ceinture est équipée d'un coussin assurant un bon niveau de confort.
- **Le débranchement de la batterie est très simple :** un seul bouton. Cette **batterie lithium** a une **autonomie de 8 heures** ± 5% à 160 l/min. Temps de charge de la batterie : 4 heures. Une batterie haute capacité peut être mise en place pour des cas spécifiques avec une **autonomie de 14 heures** ± 5% à 160 l/min. Temps de charge de la batterie : 7 heures. Vous n'avez pas besoin de décharger complètement la batterie Li-Ion avant de la recharger.
- L'ouverture du filtre est également très facile avec un dispositif quart de tour, deux symboles indiquent s'il est fermé ou ouvert et quand la boîte de filtre est ouverte, les indications sont aussi écrites indiquant les positions.

À l'intérieur, 3 sortes de filtres peuvent être intégrés :

- Un pré filtre contre les plus grosses particules
- Un filtre à particules P3 haute efficacité contre la poussière *(> 0,3 micron)* arrêtant 99,95% des poussières, fumées toxiques, aérosols solides et liquides. Surface du filtre à particules 1 594 cm².
- Un filtre charbon actif contre les odeurs.

Le système complet est étanche.

2008-244

Protection et connexion du tuyau de ventilation.

La connexion entre le système de ventilation et le masque se fait par un tuyau. La connexion avec le système de ventilation est étanche. Connexion rapide sur pivot permettant une bonne flexibilité quand le soudeur tourne la tête. Le tuyau est équipé d'une protection extérieure *(75 % coton, 25 % Kevlar)*.

2008-242

2008-243

Circulation du flux

Vous pouvez choisir entre :

- Une ventilation de haut en bas qui arrive dans le haut du masque 1.
- Ou une ventilation latérale arrivant de chaque côté de la bouche 2 - seulement sur ZEPHYR.
- Ou un mix de ces deux solutions.

Cette fonction assure aussi un très bon confort au soudeur.

2008-246

MASQUES ÉLECTRONIQUES

Pièces détachées pour
ZEPHYR / FLIP'AIR

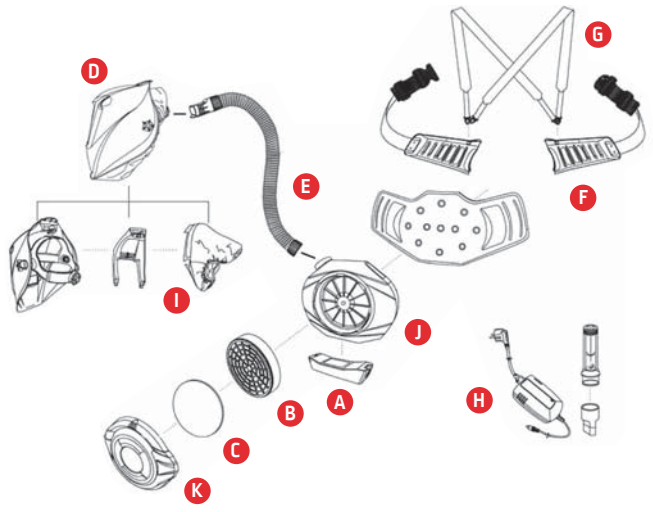

Système de ventilation ZEPHYR

Pour commander	
A Batterie 8 heures *(± 5%)*	W000271210
A Batterie 14 heures *(± 5%)*	W000274379
B Filtre à particules P3	W000271208
C Pré-filtre	W000271207
Filtre charbon actif	W000271209
D Cagoule ZEPHYR sans cellule	W000271212
E Flexible d'air *(110 cm)*	W000271205
Protection flexible d'air	W000271206
F Ceinture *(taille 70-113 cm)*	W000271203
G Bretelles	W000271204
H Chargeur de batterie	W000271211
I Joint facial ZEPHYR	W000272540
I Joint facial FLIP'AIR	W000382676
J Moteur de ventilation	W000377929
K Protection des filtres	W000378987

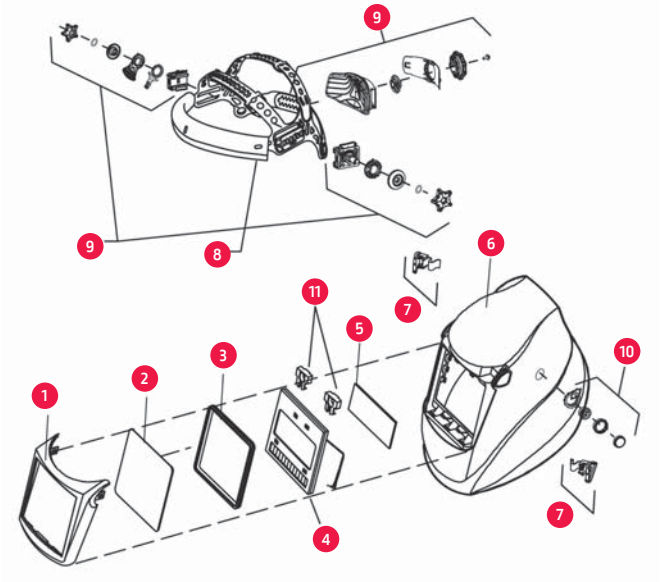

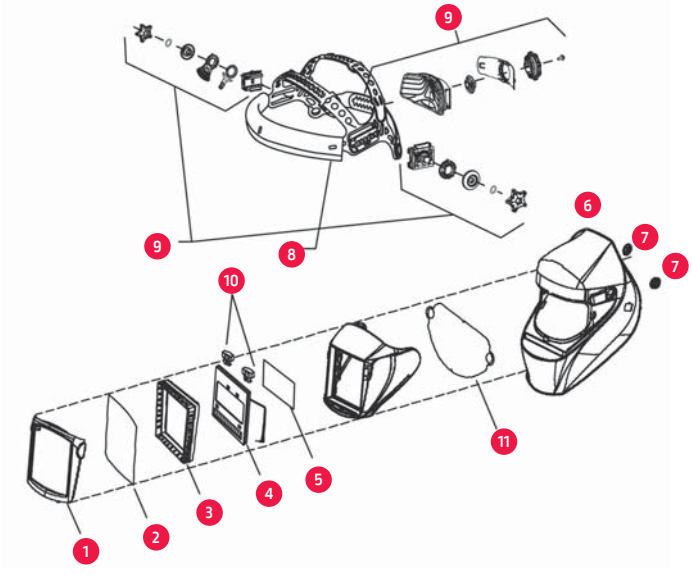

ZEPHYR 4500

Pour commander	
1 - Support écran de protection extérieur	W000272828
2 - Ecran de protection extérieur	W000261993
3 - Joint étanchéité	W000261992
4 - Cellule LCD Advance	W000372462
5 - Ecran de protection intérieur	W000261994
6 - Masque nu	Sur demande
7 - Boutons de support *(droite et gauche)*	W000276258
8 - Bandeau anti transpiration	W000261999
9 - Serre-tête	W000373091
10 - Bouton de meulage externe	W000378989
11 - Pile de rechange	W000260920

FLIP'AIR

Pour commander	
1 - Support écran de protection extérieur	W000378990
2 - Ecran de protection extérieur	W000375551
3 - Joint étanchéité	W000382321
4 - Cellule Advance	W000372469
5 - Ecran de protection intérieur	W000261994
6 - Masque nu	W000380263
7 - Boutons de support *(droite et gauche)*	W000382922
8 - Bandeau anti transpiration	W000261999
9 - Serre-tête	W000373091
10 - Pile de rechange	W000260920
11 - Ecran translucide de meulage	W000374799

PROTECTION RESPIRATOIRE

CLEANSPACE2™

Une innovation majeure dans la protection respiratoire individuelle. Un système motorisé sur batterie, compact et léger, rembourré à la nuque, équilibré avec un masque en silicone qui apporte de l'air frais et filtré à la demande, au rythme de votre respiration. Cette méthode de protection respiratoire unique apporte des avantages significatifs dans la prévention des risques.

CE 2056

INNOVATION

- Conception ergonomique : compact sans fils, câbles ou flexibles rampants.
- Fonctionnement automatique : marche/arrêt activé par la respiration.
- Système breveté : le moteur à micro-turbine génère un flux d'air allant jusqu'à 200 l/min.
- Pas de contamination à l'intérieur du masque : un capteur de pression intégré règle le flux d'air pour que l'intérieur du masque soit toujours en surpression.

CONFORT

- Le masque en silicone doux s'adapte facilement à votre visage - disponible en trois tailles pour optimiser l'adaptation.
- Le système AirSensit™ apporte l'air à la demande de façon intelligente, au rythme de votre respiration.
- Compact et léger, l'appareil respiratoire repose sur votre nuque et à proximité de votre corps.

FACILITÉ D'UTILISATION

- Utilisation et adaptation simple.
- Changement des filtres rapide et intuitif.
- Nettoyage facile.
- Chargement de la batterie rapide en 2 heures.
- Durée de fonctionnement jusqu'à 6 heures.

PROTECTION FIABLE

- Bonne adaptation au visage grâce au masque léger en silicone.
- Moteur robuste et fiable à micro-turbine *(jusqu'à 10 ans de durée de fonctionnement)*.
- Élimination des particules solides et liquides grâce au filtre à particules P3 plissé haute efficacité.

COMPATIBILITÉ

- Masques de soudage et casques de protection
- Lunettes et lunette-masques
- Protection auditive

	CLEANSPACE2™
Réglages de confort du flux d'air	3 niveaux
Flux d'air maximal	200 l/min
Poids Système motorisé :	485 G / Masque : 115 G
Alarme sonore	75 DB
Durée de vie	Moteur : 10 ans / Batterie : 3 ans ou 500 cycles
Arrêt automatique	Après 3 minutes d'inactivité
Autonomie	4,5 heures *(généralement 6 heures)*
Durée de chargement de la batterie interne	2 heures *(jusque 95%)*
Plage d'entrée du chargeur de la batterie interne	100 - 240 V
Plage de sortie	13,5 V

Pour commander	
CLEANSPACE2™ unité respiratoire* *(sans masque en silicone)*	W000386837
Masque en silicone - Petite taille	W000386838
Masque en silicone - Moyenne taille	W000386839
Masque en silicone - Grande taille	W000386840
Filtre à particule P3 *(lot de 3)*	W000386841
Pré filtre P3 *(lot de 10)*	W000386842
Chargeur de batterie	W000386843
Harnais de tête	W000386844
Protège-nuque épais	W000386846
Protège-nuque fin	W000386847
Adaptateur pour filtre	W000400236
Filtre P3 haute capacité *(prévoir adaptateur)*	W000400233
FILTRE A1P3 *(prévoir adaptateur)*	W000400234
Filtre ABE1P3 *(prévoir adaptateur)*	W000400235

** Composition : système motorisé, filtre P3, 1 chargeur, 1 harnais, 2 protège-nuque (fin et épais) , cache d'essaie de débit, sac de transport.*

MASQUES À MAIN À VERRE PASSIF

Solutions “légères”

Masque à main TP

- Thermoplastique.
- Résistance moyenne.
- Livré sans verre.
- Léger : 332 g.

Fenêtre simple 108 x 51 mm

Pour commander W000335125

Fenêtre simple 98 x 75 mm

Pour commander W000011121

2007-831

Solutions “résistantes”

Masque à main FG

- Polyester renforcé fibre de verre.
- Excellente résistance aux fortes températures *(jusqu'à 400 °C)* et aux projections.
- Protection UV / IR teinte 11.
- Bonne isolation thermique et électrique.
- Livré sans verre.
- Poids 424 g *(sans verre).*

Fenêtre 105 x 50 mm

Pour commander W000372272

Fenêtre 110 x 90 mm

Pour commander W000372273

2011-483

Masque à main FG
(à fenêtre coulissante)

- Fibre de verre renforcée.
- Livré sans verre.
- Poids : 424 g.

Fenêtre coulissante 110 x 90 mm

Pour commander W000011123

2007-830

BOUCHONS D’OREILLE

EN 352

Pour commander W000010989

- Boite de 500 pièces en vrac
- Sans cordons
- SNR 34db
- Revêtement en mousse non irritant et hypoallergénique

MASQUES À VERRE PASSIF

Solutions “légères”

Masque TP

- Thermoplastique.
- Fenêtre simple 98 x 75 mm ou 110 x 90 mm.
- Livré avec serre-tête “B” ajustable.
- Livré sans verre.
- Poids : 420 g.

Fenêtre 110 x 90 mm

Pour commander W000011113

Fenêtre 98 x 75 mm

Pour commander W000011114

Masque WTP

(à fenêtre relevable)

- Thermoplastique.
- Résistance jusqu'à 100 °C.
- Livré avec serre-tête “B” ajustable.
- Livré sans verre.
- Poids léger : 450 g.

Fenêtre relevable 105 x 50 mm

Pour commander W000372270

Fenêtre relevable 110 x 90 mm

Pour commander W000374762

MASQUES À VERRE PASSIF

Solutions “résistantes”

Masque FG

- Fibre de verre renforcée.
- Haute résistance à la température, jusqu’à 400 °C.
- Livré avec serre-tête “B” ajustable.
- Livré sans verre.
- Poids : 414 g.

Fenêtre 105 x 50 mm

Pour commander W000011103

Fenêtre 110 x 90 mm

Pour commander W000011104

Masque FG
(à fenêtre relevable)

- Fibre de verre renforcée.
- Haute résistance à la température jusqu’à 400 °C.
- Livré avec serre-tête “B” ajustable.
- Livré sans verre.
- Poids : 574 g.

Fenêtre relevable 105 x 50 mm

Pour commander W000372271

Masque Multi Flip-up

- Poids léger.
- Confort et utilisation optimale.
- Durée de vie accrue.
- Serre-tête à crémaillère robuste et très confortable.
- Livré avec serre-tête, bandeau anti-transpiration, 1 verre T11 et 1 verre incolore.

Fenêtre relevable 105 x 50 mm

Pour commander W000010804

Masque WELDLUX

- Design enveloppant permettant une excellente protection du cou.
- Matériau composite.
- Résistance à la chaleur et à l’humidité.
- Serre-tête à crémaillère robuste et très confortable.
- Livré avec serre-tête et verre T11.
- Poids très léger : 390 g.

Fenêtre très large 114 x 133 mm

Pour commander W000335131

MASQUES EN CUIR À VERRE PASSIF

Masques en cuir pour le soudage avec accès difficile.
Recommandés pour des opérations courtes et ponctuelles ou de contrôle.

Masque portefeuille

- Masque en cuir pigmenté croûte de bovin.
- Pliable sous forme de pochette, idéal pour les contremaîtres.
- Livré avec un verre 105 x 50 mm T11.
- Très léger *(120 g sans verre).*

2054-53

Fenêtre 105 x 50 mm

Pour commander W000011115

Masque cuir fenêtre relevable

- Masque cuir fleur de bovin naturelle.
- Mousse au niveau du front et du menton.
- Serre-tête élastique avec bride de réglage.
- Livré avec un verre 105 x 50 mm T11 et 2 écrans CR-39®.
- Poids : 250 g *(sans verre).*

0254-55

Fenêtre relevable 105 x 50 mm

Pour commander W000011135

PIÈCES DÉTACHÉES

Serre-tête "A" ajustable

Pour masque WELDLUX.

2007-817

Pour commander W000335158

Protection du cou en cuir

- En croûte de bovin naturelle.
- Maintien par une bande adhésive.
- Protection du cou contre le rayonnement de l'arc.

1198-022

Pour commander W000335139

Bandeau de sudation

Bandeau en mousse.

2010-951

Pour commander W000260486
(Paquet de 10)

Serre-tête "B" ajustable

Pour masques TP et FG.

2007-818

Pour commander W000010884

Bandeau confort

Pour masques WELDLUX.

- Bandeau tissu doublé, mousse lavable.
- Fermeture par velcro.
- Traité anti-feu.

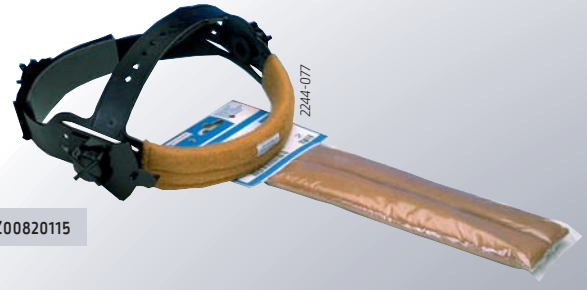
2244-077

Pour commander Z00820115
(Paquet de 2)

VERRES DE SOUDAGE

WELDGLASS

Verres clairs
EN 166
Verres teintés
EN 169

Choisissez la teinte de verres adaptée à vos conditions de travail.

Intensité de courant (A)	Electrodes enrobées	MIG métaux lourds	MIG alliages légers	MAG	TIG	Gougeage	Coupage PLASMA	Soudage PLASMA
1								
2,5								6
5					8			7
10								8
20	8				9			9
30	9				10			10
40								11
60	10			9	11		11	
80								12
100	11	10		10	12			
150		11	11	11	13	10		13
175							12	
200	12	12	12	12		11		
225								
250			13	13	14	12		14
300							13	
350	13	13		14		13		
400			14			14		
450								
500								
	14	14	15	15		15		15

2007-839

2007-840

VERRES DE SOUDAGE

WELDGLASS

Verres teintés filtrants

EN 169 - EN 166

DIMENSIONS 105 x 50 mm				
Blister		Teinte		Boîte
5 pièces	W000335009	5	W000010915	100 pièces
5 pièces	W000335010	6	-	100 pièces
5 pièces	W000335011	7	W000010917	100 pièces
5 pièces	W000335012	8	W000010918	100 pièces
5 pièces	W000335013	9	W000010919	100 pièces
5 pièces	W000335014	10	W000010920	100 pièces
5 pièces	W000335015	11	W000010921	100 pièces
5 pièces	W000335016	12	W000010922	100 pièces
5 pièces	W000335017	13	W000010923	100 pièces

DIMENSIONS 98 x 75 mm				
Blister		Teinte		Boîte
5 pièces	W000335089	5	W000010939	100 pièces
5 pièces	W000335090	6	W000010940	100 pièces
5 pièces	W000335091	7	W000010941	100 pièces
5 pièces	W000335092	8	W000010942	100 pièces
5 pièces	W000335093	9	W000010943	100 pièces
5 pièces	W000335094	10	W000010944	100 pièces
5 pièces	W000335095	11	W000010945	100 pièces
5 pièces	W000335096	12	W000010946	100 pièces
5 pièces	W000335097	13	W000010947	100 pièces

DIMENSIONS 110 x 90 mm				
Blister		Teinte		Boîte
5 pièces	W000335035	5	W000010927	100 pièces
5 pièces	W000335036	6	W000010928	100 pièces
5 pièces	W000335037	7	-	100 pièces
5 pièces	W000335038	8	W000010930	100 pièces
5 pièces	W000335039	9	W000010931	100 pièces
5 pièces	W000335040	10	W000010932	100 pièces
5 pièces	W000335041	11	W000010933	100 pièces
5 pièces	W000335042	12	W000010934	100 pièces
5 pièces	W000335043	13	W000010935	100 pièces

DIMENSIONS 108 x 51 mm				
Blister		Teinte		Boîte
5 pièces	W000335047	5	-	-
5 pièces	W000335048	6	W000010952	100 pièces
5 pièces	W000335049	7	W000010953	100 pièces
5 pièces	W000335050	8	W000010954	100 pièces
5 pièces	W000335051	9	W000010955	100 pièces
5 pièces	W000335052	10	W000010956	100 pièces
5 pièces	W000335053	11	W000010957	100 pièces
5 pièces	W000335054	12	W000010958	100 pièces
5 pièces	W000335055	13	-	-

Verres GOLDEN PROTANE®

EN 169 - EN 166

Blister	Dimensions 105 x 50 mm	Teinte	Dimensions 133 x 114 mm	Blister
5 pièces	W000335025	9	W000335063	5 pièces
5 pièces	W000335026	10	W000335064	5 pièces
5 pièces	W000335027	11	W000335065	5 pièces
5 pièces	W000335028	12	W000335066	5 pièces
5 pièces	W000335029	13	W000335067	5 pièces

Les verres GOLDEN PROTANE® prouveront leur efficacité dans toutes les opérations de soudage où la chaleur d'arc provoque un manque de confort. Les filtres GOLDEN PROTANE® réfléchissent 90% des radiations thermiques *(repoussant la chaleur).*

- moins d'irritation et donc moins de fatigue visuelle,
- plus de précision et une meilleure qualité de soudage,
- confort amélioré et meilleures conditions de travail.

"Testez GOLDEN PROTANE® et souder cool".

Verres ronds Ø 50 mm

Teinte	Blister - 10 pièces	Boîte - 100 pièces
5	W000335085	W000010925
6	W000335086	W000010937
7	W000335087	W000010949
8	W000335088	-
Incolore	-	W000010979

Verres incolores grossissants *(loupes)* EN166

Dioptrie	108 x 51 mm
+ 1,0	W000335031
+ 1,5	W000335032
+ 2,0	W000335033
+ 2,5	W000335034

Pour un soudage de précision, une vision améliorée de la zone de travail est nécessaire. Ces lentilles doivent être utilisées avec des verres filtrants teintés.

Blister de 5 pièces. Ils s'adaptent sur les masques passifs 105 x 50 mm, ainsi que sur les masques à cristaux liquides *(CHAMELEON, CITOLUXE et EUROLUX, GOLDENARK et ZEPHYR)*

Verres ou écrans CR-39®

EN 166

Dimensions	Verres incolores *(EN 166)*		Ecrans CR-39® *(EN 166)*	
	Blister - 5 pièces	Boîte - 100 pièces	Blister - 5 pièces	Boîte - 150 pièces
98 x 75 mm	W000335098	W000010950	W000335100	W000335099
105 x 50 mm	W000335018	W000010926	W000335020	W000335019
108 x 51mm	W000335056	W000010962	W000335058	W000335057
110 x 90 mm	W000335044	W000010938	W000335046	W000335045
133 x 114 mm	W000335069	-	W000335071	W000335070